NorStone

Stylum Square

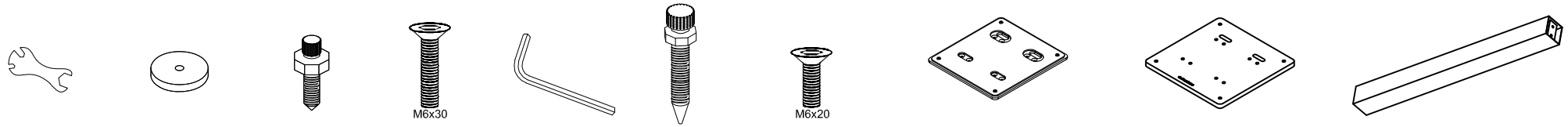

A1 A2×8 A3×8 A4×16 A5 A6×8 A7×16 B1×2 B2×2 B3×8

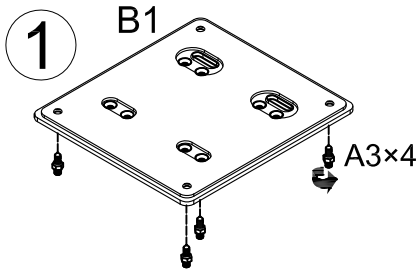

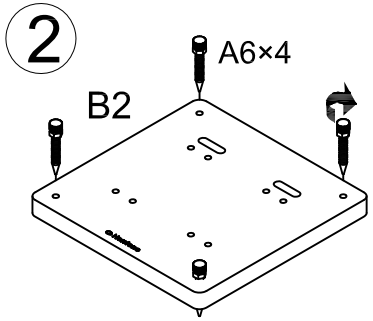

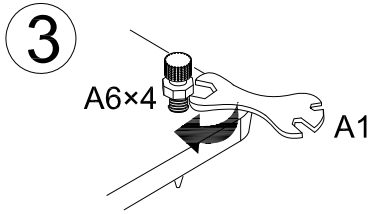

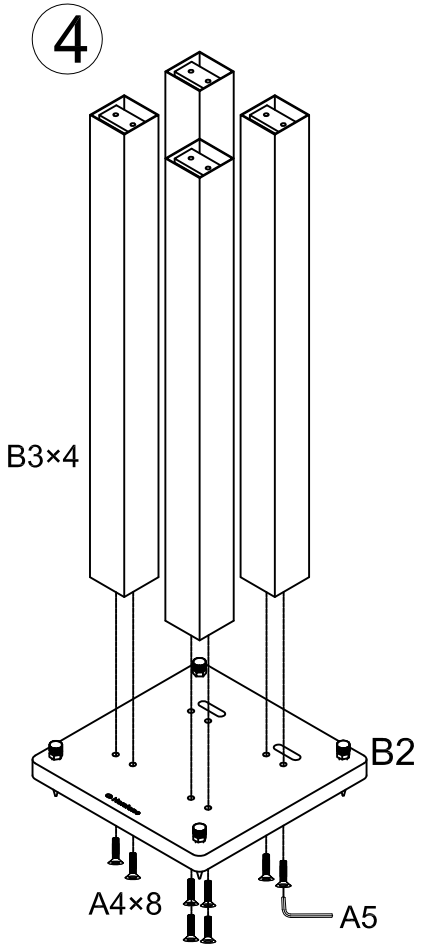

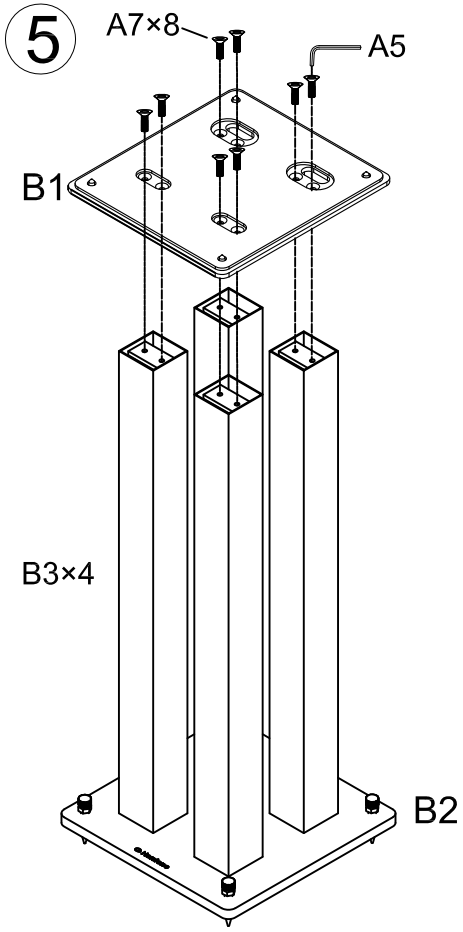

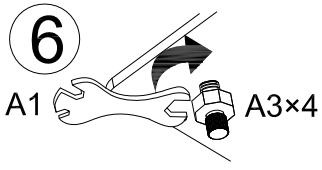

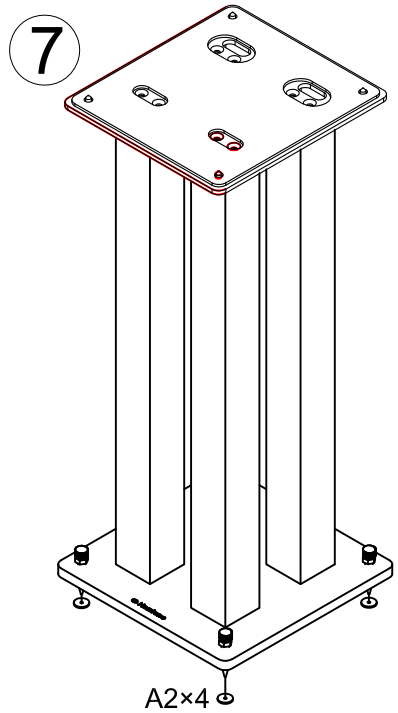

Update: 26/8/2020

http://www.norstone-design.com